BLOKAS B.1
1:20

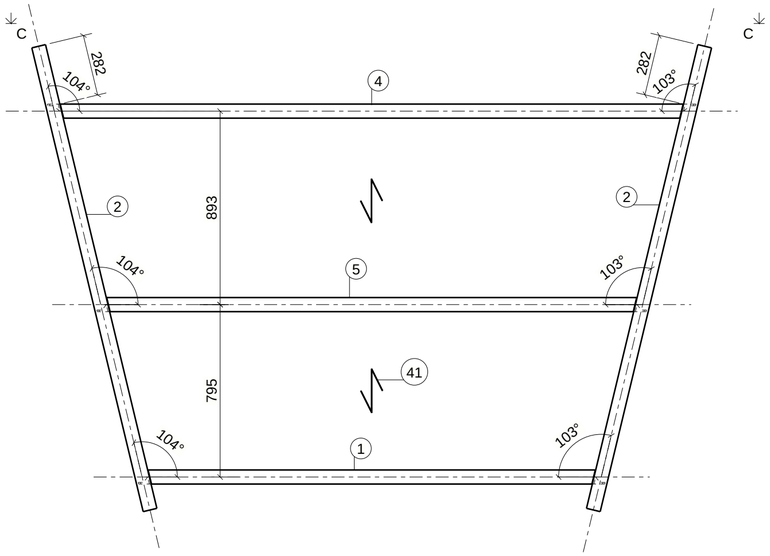

C - C
1:20

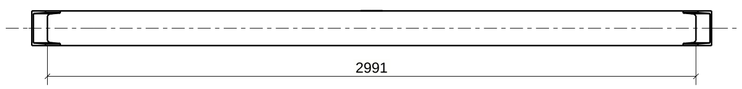

MEDŽIAGŲ ŽINIARAŠTIS

GAMINYS: **B.1** KIEKIS: **2**

Pozi-cija	Pavadinimas ir techninės charakteristikos	Ilgis, mm	Pav. plot., m2	Kiekis, vnt.	Masė, kg	
					Vieneto	Viso
4	UPN160,S355J2, LST EN 10025-2	2991	1.6	1	56.3	56.3
5	UPN160,S355J2, LST EN 10025-2	2535	1.4	1	47.8	47.8
2	UPN160,S355J2, LST EN 10025-2	2200	1.2	2	41.4	82.9
1	UPN160,S355J2, LST EN 10025-2	2153	1.2	1	40.6	40.6

GROTELĖS

Pozi-cija	Pavadinimas ir techninės charakteristikos	Pav. plot., m2	Masė, kg
			Viso
41	34X38/30X3 cinkuotos SERRATED anti-slip DIN 24537	6.1	171

BENDRAS PAVIRŠIAUS PLOTAS: 6.6 GAMINIO MASĖ: 398.6

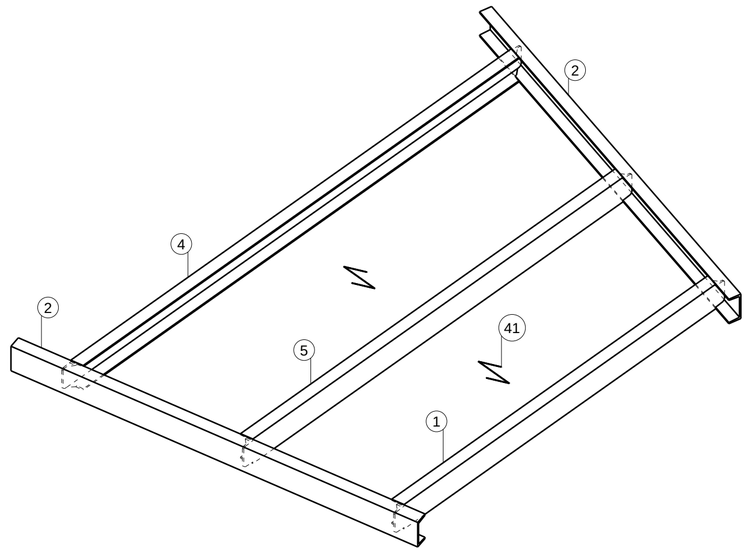

BENDRAS VAIZDAS

1:10

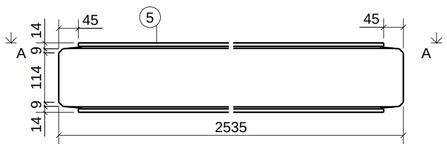

A - A
1:10

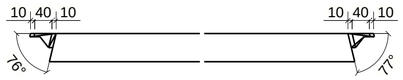

1:10

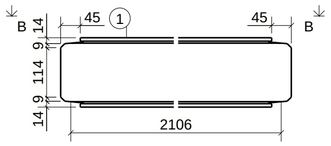

B - B
1:10

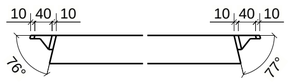

1:10

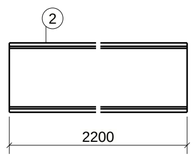

Laida	Data	Keitimų pavadinimas (priežastis)
0	15.06.2026	Statybai

ORLEN Lietuva
PROJEKTŲ INŽINERIJOS GRUPĖ

OLP02925

430-10
S-200 reaktoriaus-regeneratoriaus R-202 korpuso remontas apkabos sumontuotos pagal projektą OLP02905 zonoje

Atest.Nr.	Pareigos	Pavardė	Parašas	Data
39050	PV	D.Virkutis	DONATAS VIRKUTIS Data: 2026.06.22 10:26 GMT+03	22.06.2026
24832	PDV	D. Virkutis		22.06.2026
	INŽ	G. Šerpytis	GEDIMINAS ŠERPYTIS Data: 2026.06.22 10:27 GMT+03	22.06.2026

430-10

BLOKAS B.1

Mastelis		Lapas	1	Lapų	1	Laida	0

OLP02925-TDP-K-43010-002

Data
Para?as
Pavard?
Pareigos

Tekla Structures